B-28-1

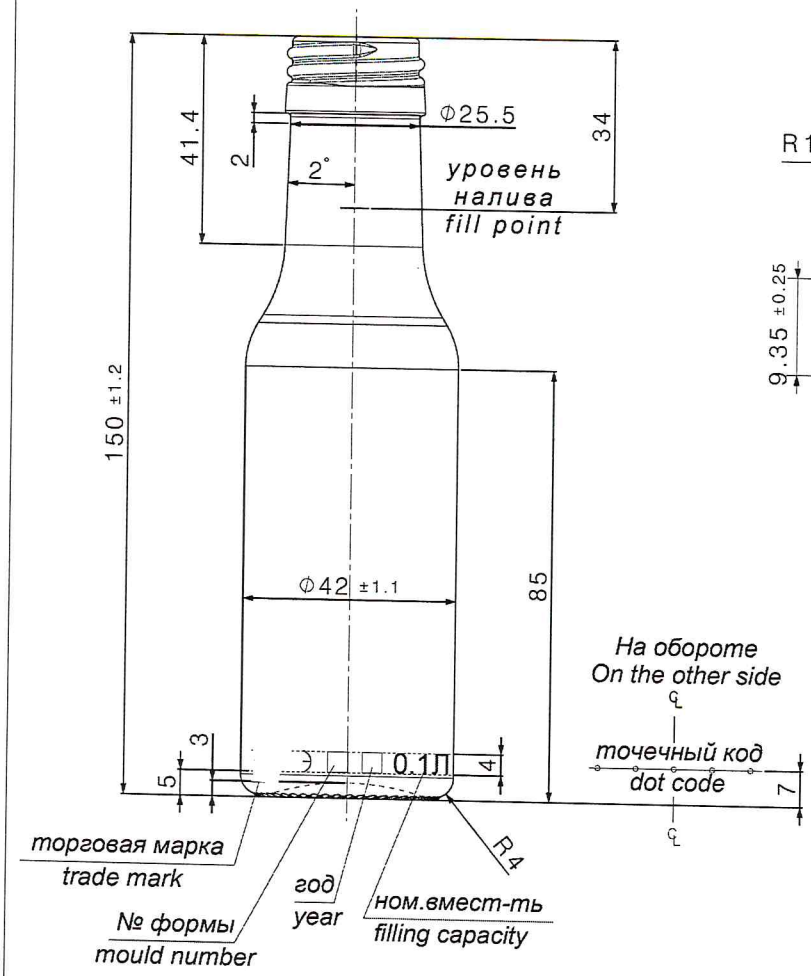

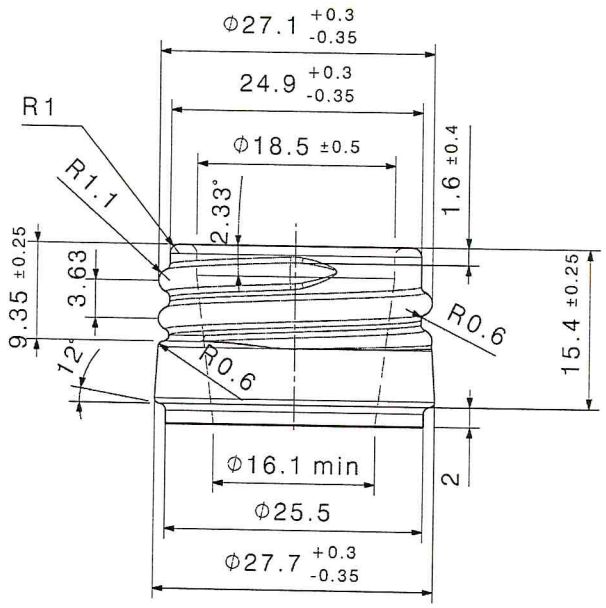

THREAD ANGLE/Угол резьбы : 2°33'
Pitch/Шаг : 3.63
** Контролируемые размеры венчика:*
$\Phi 24.9^{+0.3}_{-0.35}$; $\Phi 27.1^{+0.3}_{-0.35}$; $\Phi 27.7^{+0.3}_{-0.35}$; Φ18.5±0.5; Φ16.1min
15.4±0.25; 9.35±0.25; 1.6±0.4

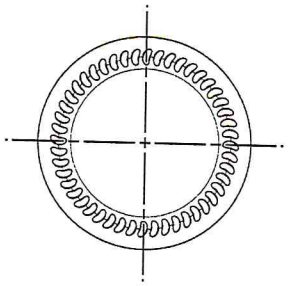

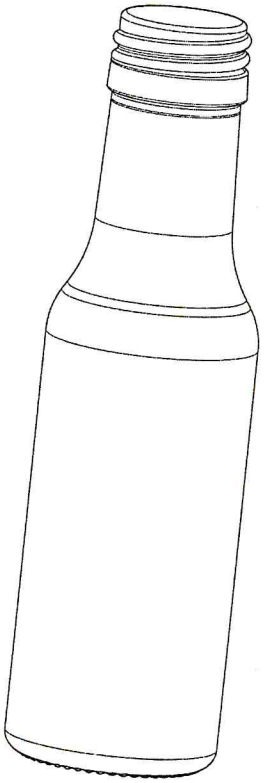

REV	Содержание изменения REMARK	дата DATE	выполнил MADE BY	проверил CHECKED BY

Изменения - REVISIONS

чертил DRAWN BY	I.T.	тип венчика FINISH	B-28-1				
проверил CHECKED BY	N.B.	номинальная вмест FILLING CAP. (cc)	100±3	полная вместимость BRIM. CAP. (cc)	110		
дата DATE	19.01.18	Вес WEIGHT (g)	~ 126	толщ. ст. теор. THICKNESS (mm)	~2,73	код / CODE NO -	врем. код / TEMP. CODE 188315
масштаб SCALE	1/1	незап. объем VACUITY (%)	~ 10	угол опрокидывания TILT ANGLE (°)	~ 15,3	Standard 100ml Common	

Модель разработана сотрудником ANADOLU CAM SANAYII A.Ş. согласно прототипу или чертежу, предоставленному заказчиком

This property is designed by the employee of ANADOLU CAM SANAYII A.Ş. according to either prototype or technical drawing given by the Customer.

ссылка / REFERENCE

NRB